2WLs50
KWK „Halemba”

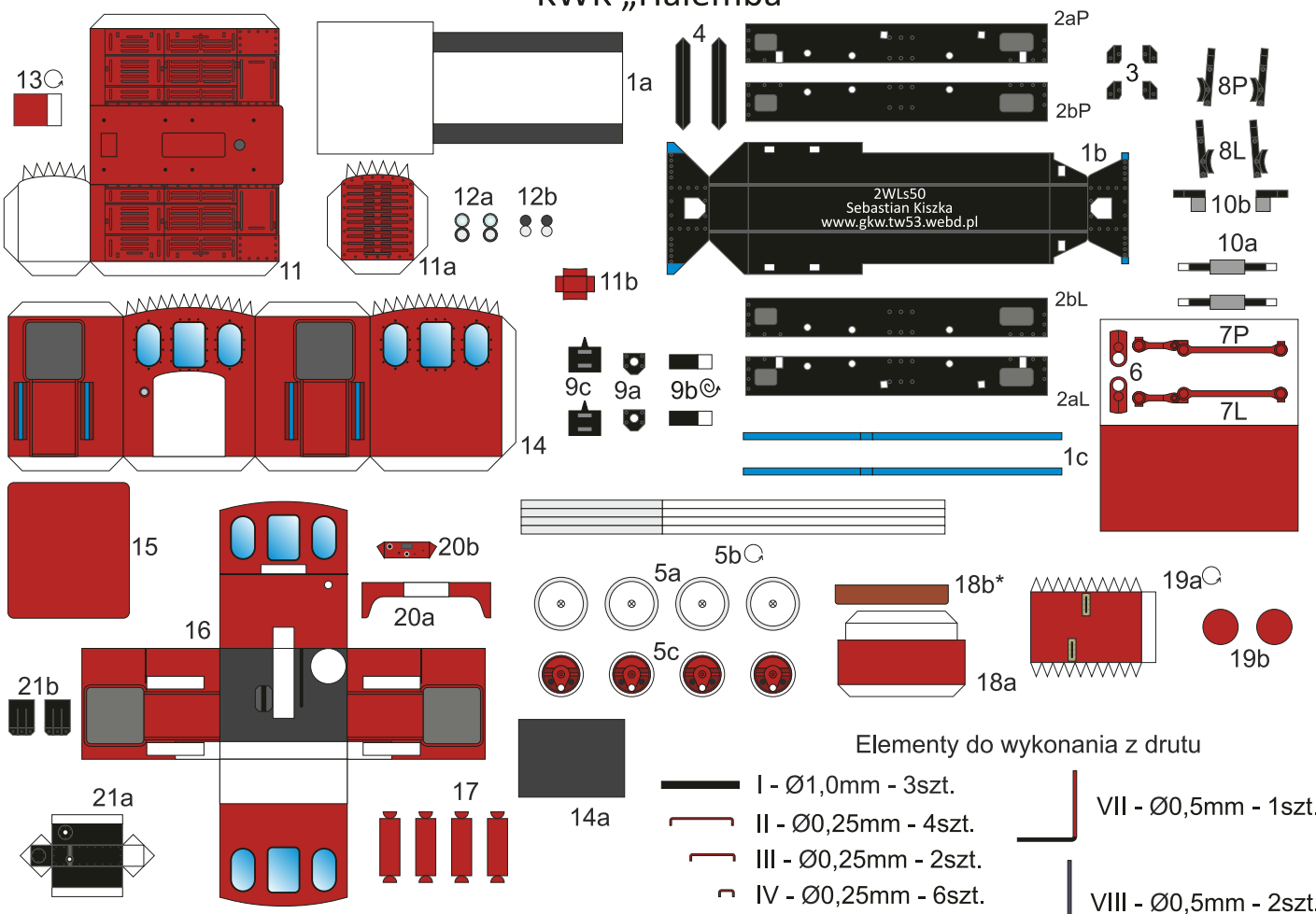

Instrukcja

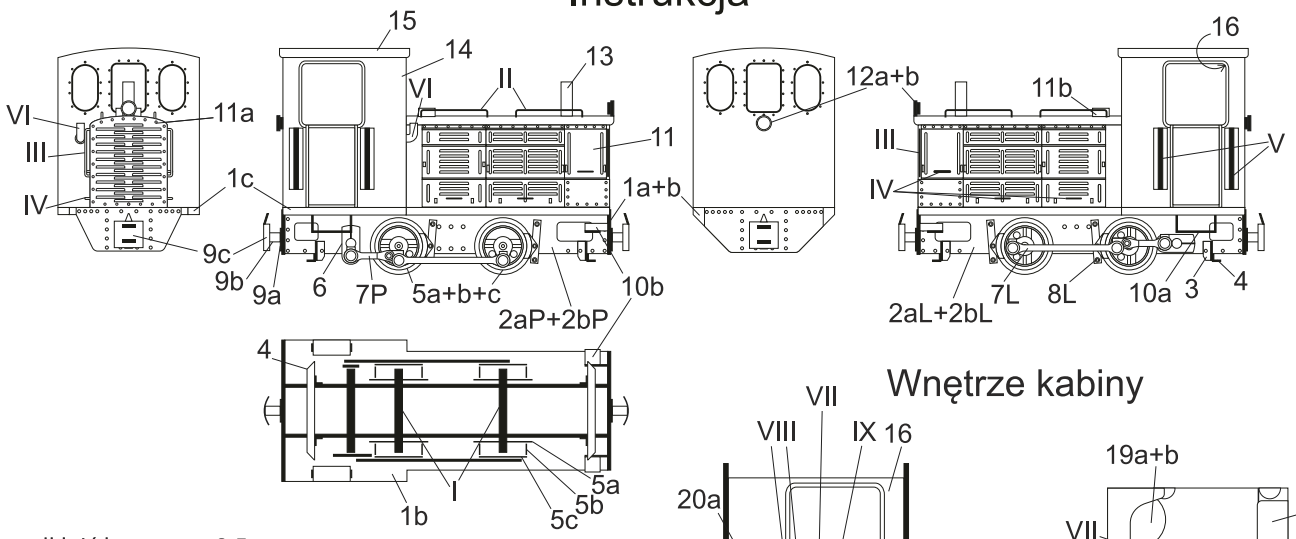

Wnętrze kabiny

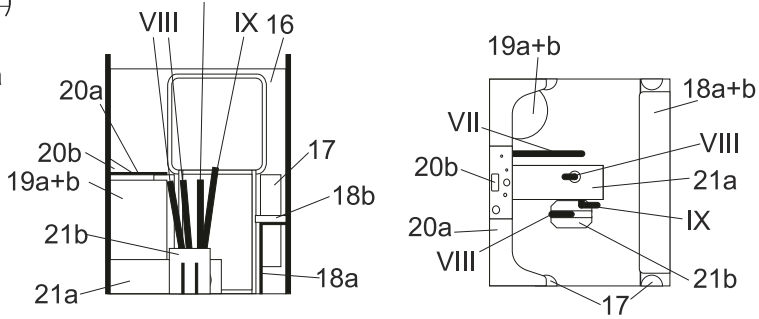

* - podkleić kartonem 0,5mm

- zwinąć w walec (widoczny tylko fragment zabarwiony)

- zwinąć ciasno

16 - część po wewnętrznej stronie